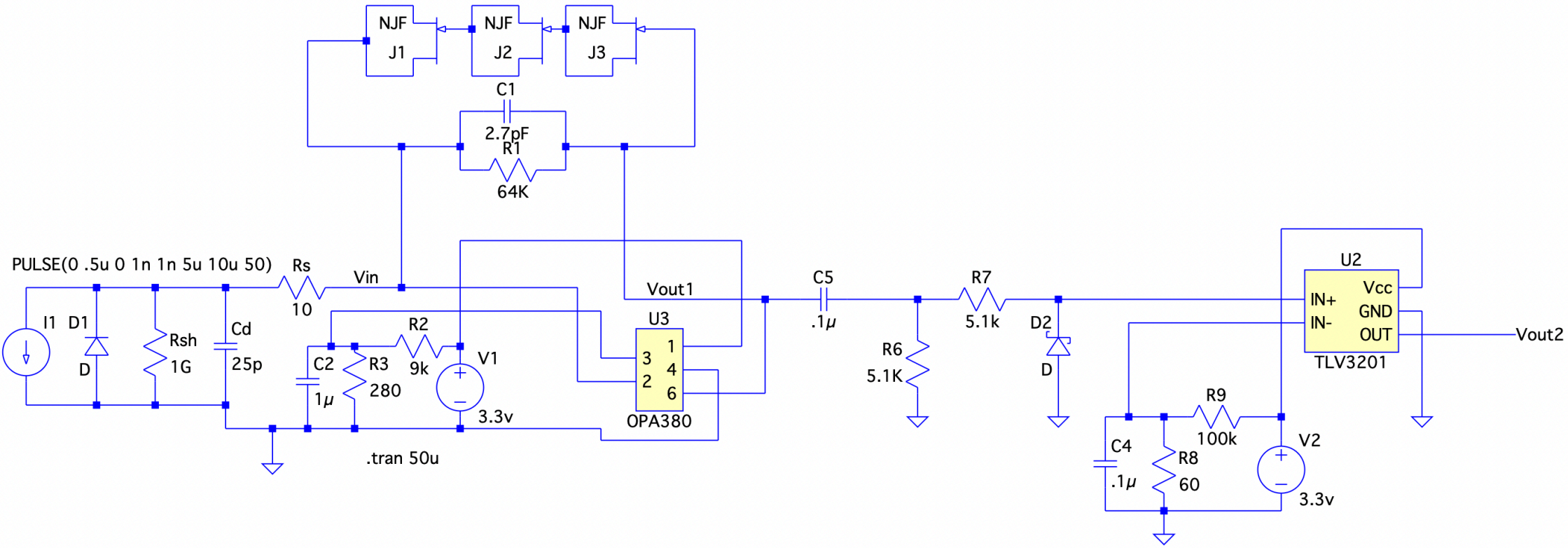
NJF
J1
NJF
J2
NJF
J3
C1
2.7pF
R1
64K
PULSE(0 .5u 0 1n 1n 5u 10u 50)
Rs
10
Vin
I1
D1
D
Rsh
1G
Cd
25p
C2
1µ
R3
280
R2
9k
V1
3.3v
.tran 50u
Vout1
U3
OPA380
C5
.1µ
R6
5.1K
R7
5.1k
D2
D
U2
IN+
IN-
Vcc
GND
OUT
TLV3201
Vout2
R9
100k
C4
.1µ
R8
60
V2
3.3v